Montaje Telescópico

XBRT803320

Características:

- Ideal para instalar cámaras profesionales para interior/ exterior.
- Dimensiones: 1000 a 2000 mm de largo.
- Carga máxima: 10 kg.
- Ángulo ajustable.
- Fabricado en aluminio.

Notas:
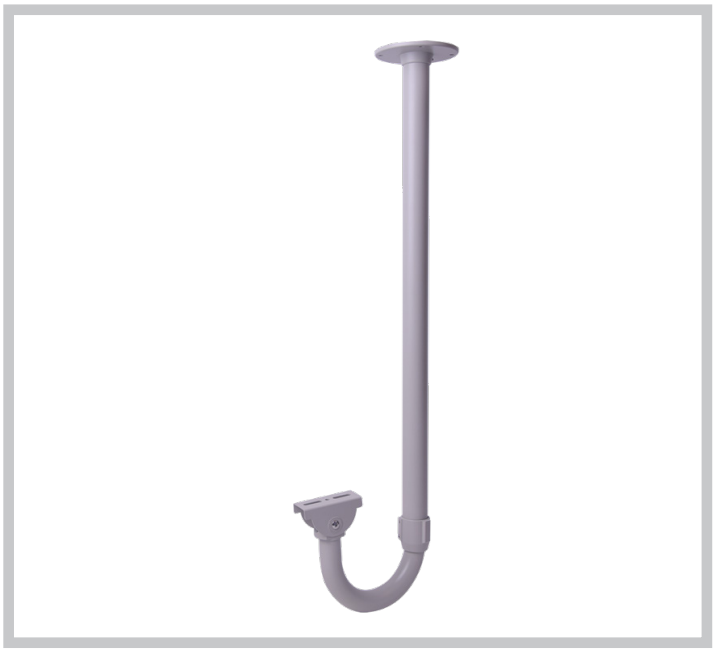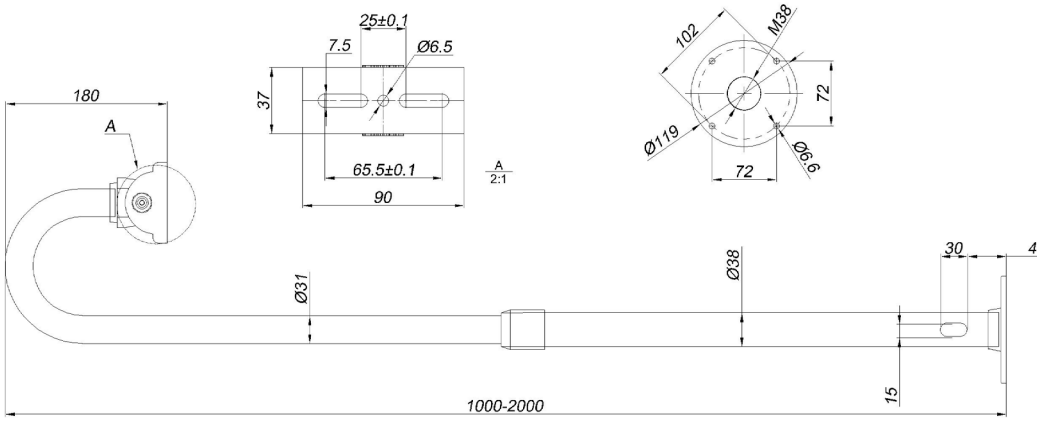
- El soporte debe instalarse en una superficie plana.
- La pared debe ser capaz de soportar 3 veces más que el peso total de la cámara y el soporte.